3. Порядок действий

Запустите плагин. Откроется окно настроек (Рисунок 2).

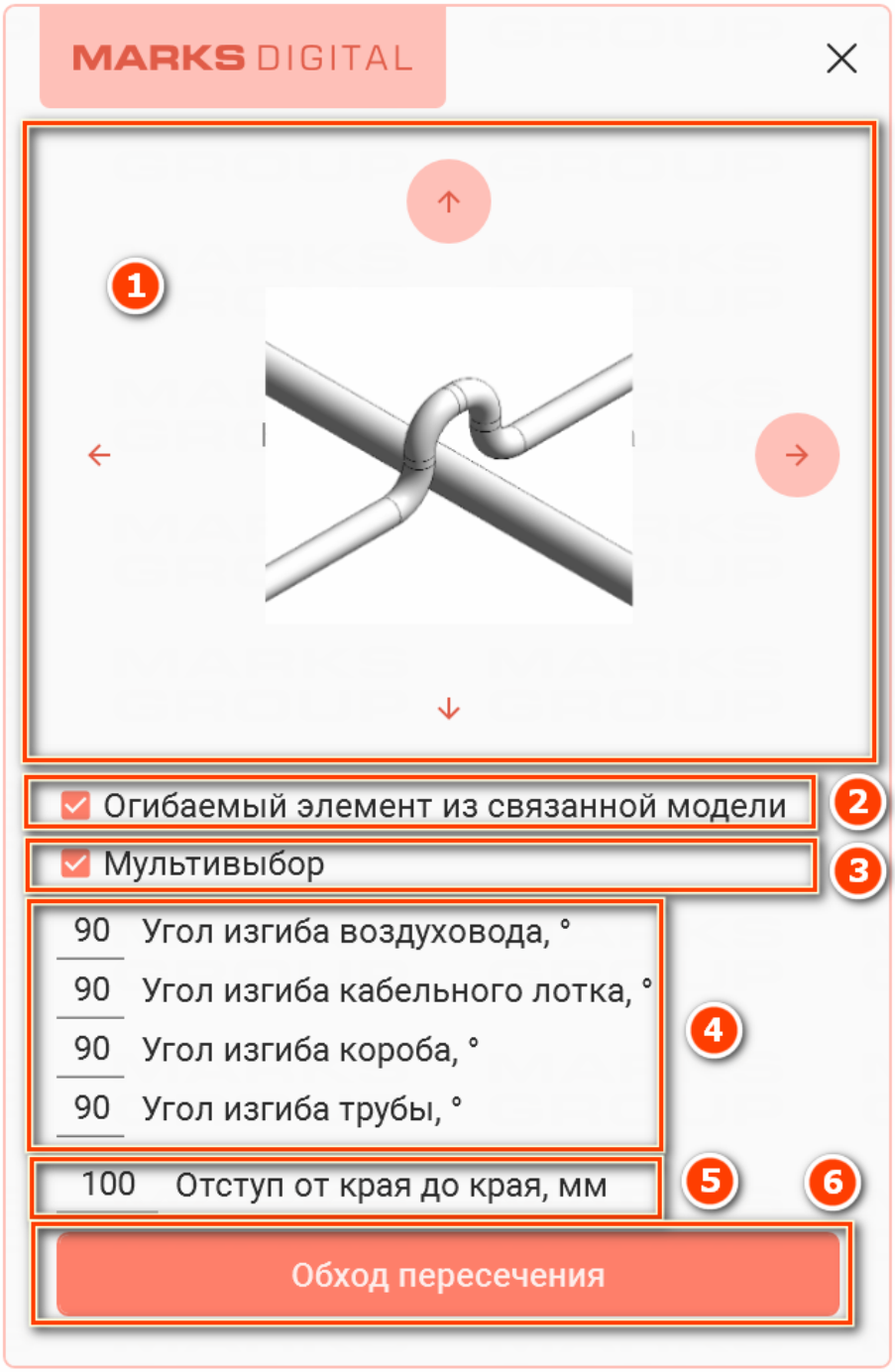

Рисунок 2 - Настройки плагина

[1] — В появившемся окне (Рисунок 2) настройте способ обхода пересечения по вертикали (сверху или снизу огибаемого элемента) и по горизонтали (слева или

справа), выбрав одну из стрелочек, расположенных вокруг изображения (Рисунок 3);

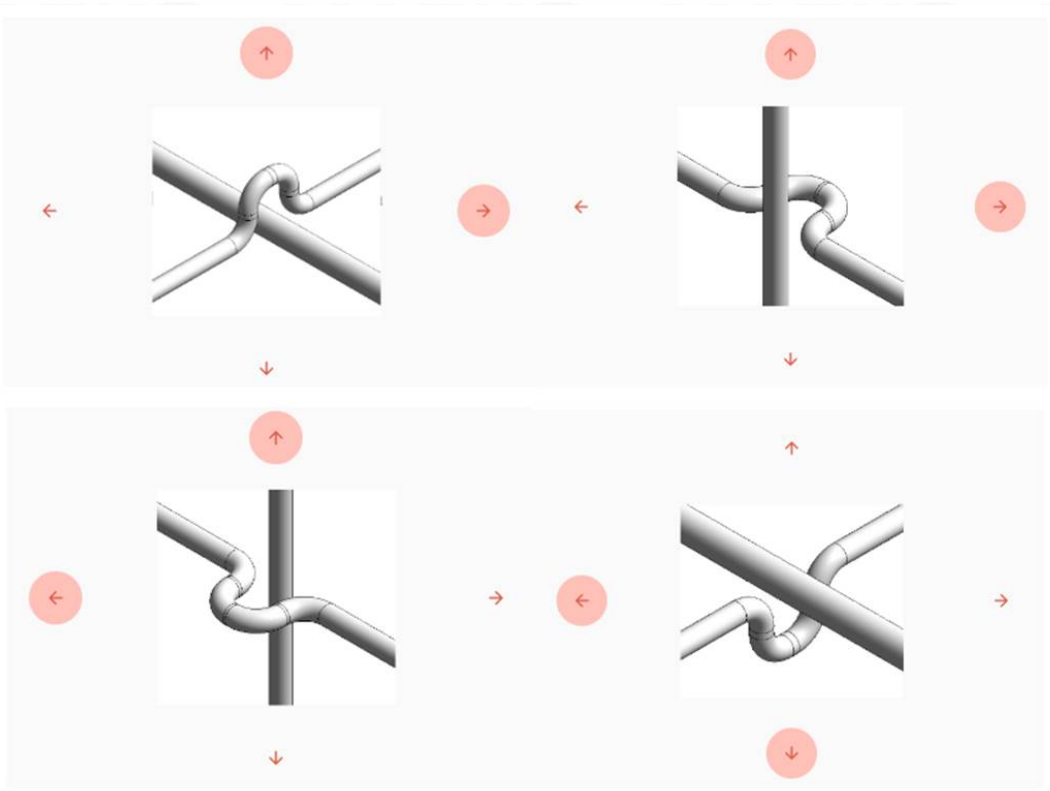

Рисунок 3 - Способы обхода

[2] — Если пересекаемый объект находится в связанной модели, выберите *«Огибаемый элемент из связанной модели»;*

[3] — Для выбора нескольких элементов в текущей модели, нажмите *«Мультивыбор»;*

[4] — Настройте угол поворота, под которым следует провести перестроение трассы для обхода пересечения;

[5] — Настройте величину зазора между огибаемым и огибающим элементом;

[6] — Нажмите *«Обход пересечений»,* выберите огибающий объект, затем огибаемый. В случае мультивыбора, после выбора огибающих объектов, нажмите *«Готово»*, далее выберите огибаемые объекты и также нажмите *«Готово»*.

Результат перестроения см. на Рисунке 4.

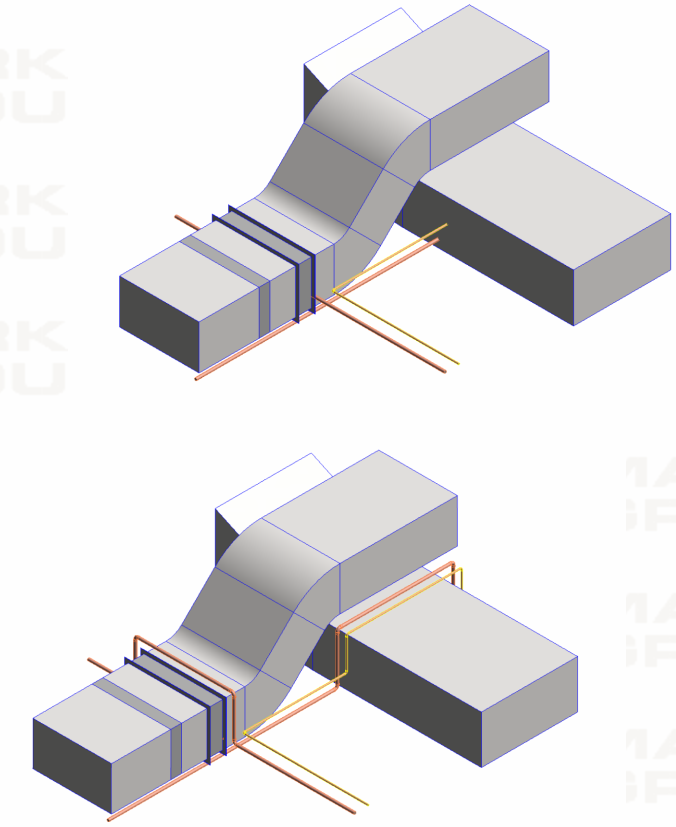

Рисунок 4 - Результат работы плагина